【女子その１】

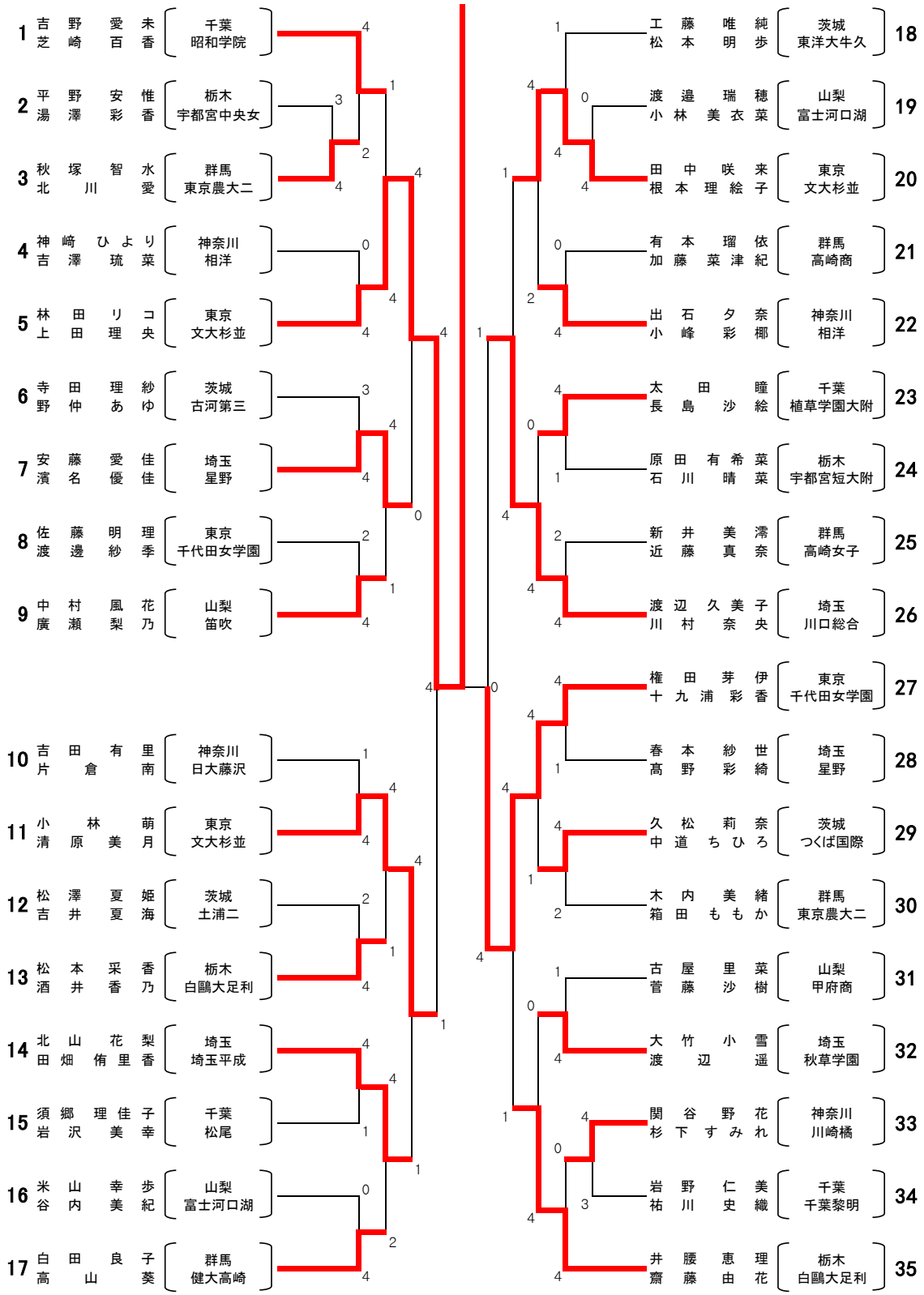
1 吉野愛未 芝崎百香 千葉 昭和学院
2 平野安惟 湯澤彩香 栃木 宇都宮中央女
3 秋塚智水 北川愛 群馬 東京農大二
4 神崎ひより 吉澤琉菜 神奈川 相洋
5 林田リコ 上田理央 東京 文大杉並
6 寺田理紗 野仲あゆ 茨城 古河第三
7 安藤愛佳 濱名優佳 埼玉 星野
8 佐藤明理 渡邊紗季 東京 千代田女学園
9 中村風花 廣瀬梨乃 山梨 笛吹
10 吉田有里 片倉南 神奈川 日大藤沢
11 小林萌 清原美月 東京 文大杉並
12 松澤夏姫 吉井夏海 茨城 土浦二
13 松本采香 酒井香乃 栃木 白鷗大足利
14 北山花梨 田畑侑里香 埼玉 埼玉平成
15 須郷理佳子 岩沢美幸 千葉 松尾
16 米山幸歩 谷内美紀 山梨 富士河口湖
17 白田良子 高山葵 群馬 健大高崎
18 工藤唯純 松本明歩 茨城 東洋大牛久
19 渡邉瑞穂 小林美衣菜 山梨 富士河口湖
20 田中咲来 根本理絵子 東京 文大杉並
21 有本瑠依 加藤菜津紀 群馬 高崎商
22 出石夕奈 小峰彩椰 神奈川 相洋
23 太田瞳 長島沙絵 千葉 植草学園大附
24 原田有希菜 石川晴菜 栃木 宇都宮短大附
25 新井美澪 近藤真奈 群馬 高崎女子
26 渡辺久美子 川村奈央 埼玉 川口総合
27 権田芽伊 十九浦彩香 東京 千代田女学園
28 春本紗世 髙野彩綺 埼玉 星野
29 久松莉奈 中道ちひろ 茨城 つくば国際
30 木内美緒 箱田ももか 群馬 東京農大二
31 古屋里菜 菅藤沙樹 山梨 甲府商
32 大竹小雪 渡辺遥 埼玉 秋草学園
33 関谷野花 杉下すみれ 神奈川 川崎橘
34 岩野仁美 祐川史織 千葉 千葉黎明
35 井腰恵理 齋藤由花 栃木 白鷗大足利

【女子その２】

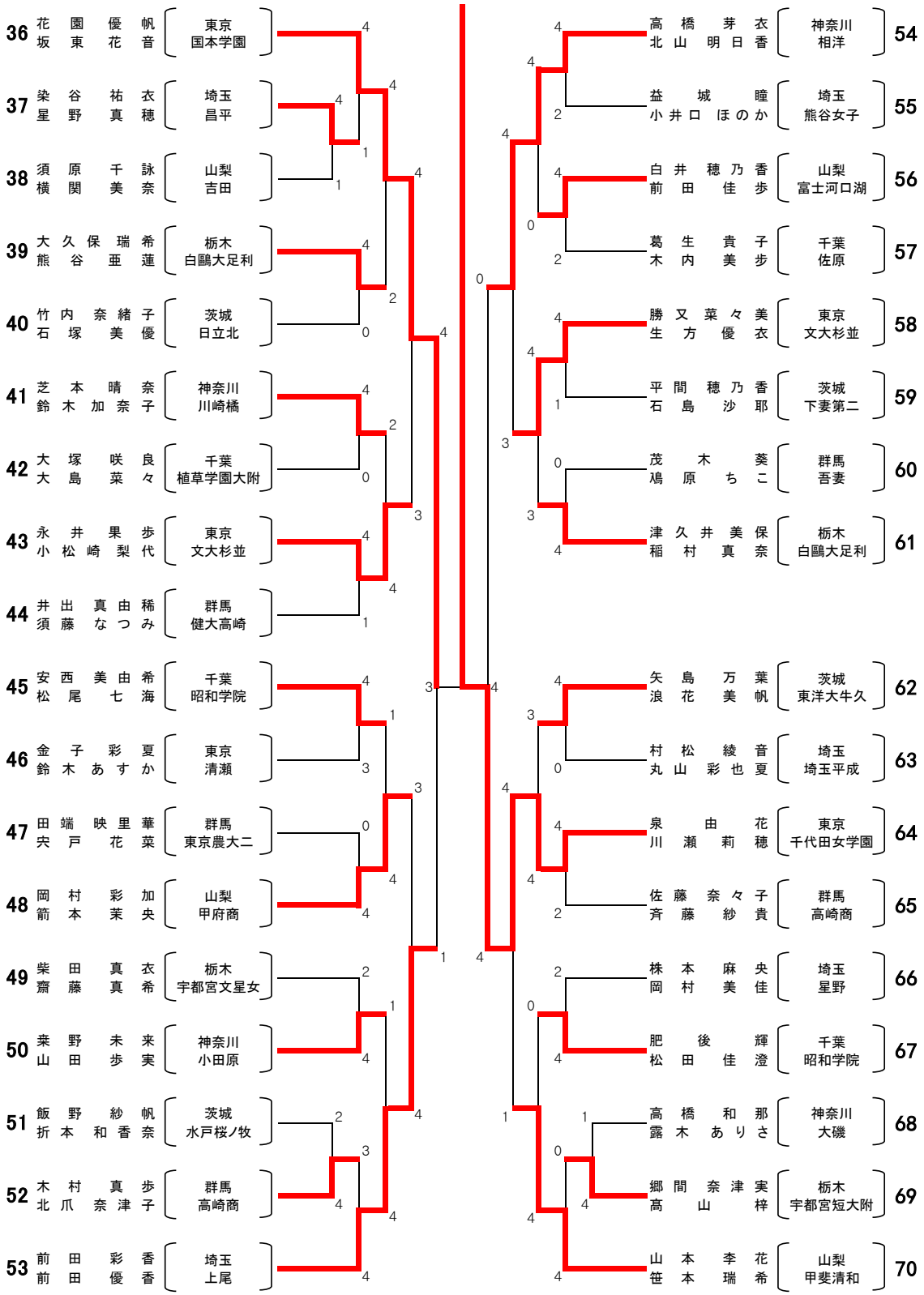
36 花園 優帆 坂東 花音 東京 国本学園
37 染谷 祐衣 星野 真穂 埼玉 昌平
38 須原 千詠 横関 美奈 山梨 吉田
39 大久保 瑞希 熊谷 亜蓮 栃木 白鷗大足利
40 竹内 奈緒子 石塚 美優 茨城 日立北
41 芝本 晴奈 鈴木 加奈子 神奈川 川崎橘
42 大塚 咲良 大島 菜々 千葉 植草学園大附
43 永井 果歩 小松崎 梨代 東京 文大杉並
44 井出 真由稀 須藤 なつみ 群馬 健大高崎
45 安西 美由希 松尾 七海 千葉 昭和学院
46 金子 彩夏 鈴木 あすか 東京 清瀬
47 田端 映里華 宍戸 花菜 群馬 東京農大二
48 岡村 彩加 箭本 茉央 山梨 甲府商
49 柴田 真衣 齋藤 真希 栃木 宇都宮文星女
50 菜野 未来 山田 歩実 神奈川 小田原
51 飯野 紗帆 折本 和香奈 茨城 水戸桜ノ牧
52 木村 真歩 北爪 奈津子 群馬 高崎商
53 前田 彩香 前田 優香 埼玉 上尾
54 高橋 芽衣 北山 明日香 神奈川 相洋
55 益城 瞳 小井口 ほのか 埼玉 熊谷女子
56 白井 穂乃香 前田 佳歩 山梨 富士河口湖
57 葛生 貴子 木内 美歩 千葉 佐原
58 勝又 菜々美 生方 優衣 東京 文大杉並
59 平間 穂乃香 石島 沙耶 茨城 下妻第二
60 茂木 葵 鳰原 ちこ 群馬 吾妻
61 津久井 美保 稲村 真奈 栃木 白鷗大足利
62 矢島 万葉 浪花 美帆 茨城 東洋大牛久
63 村松 綾音 丸山 彩也夏 埼玉 埼玉平成
64 泉 由花 川瀬 莉穂 東京 千代田女学園
65 佐藤 奈々子 斉藤 紗貴 群馬 高崎商
66 株本 麻央 岡村 美佳 埼玉 星野
67 肥後 輝 松田 佳澄 千葉 昭和学院
68 高橋 和那 露木 ありさ 神奈川 大磯
69 郷間 奈津実 髙山 梓 栃木 宇都宮短大附
70 山本 李花 笹本 瑞希 山梨 甲斐清和

【女子その３】

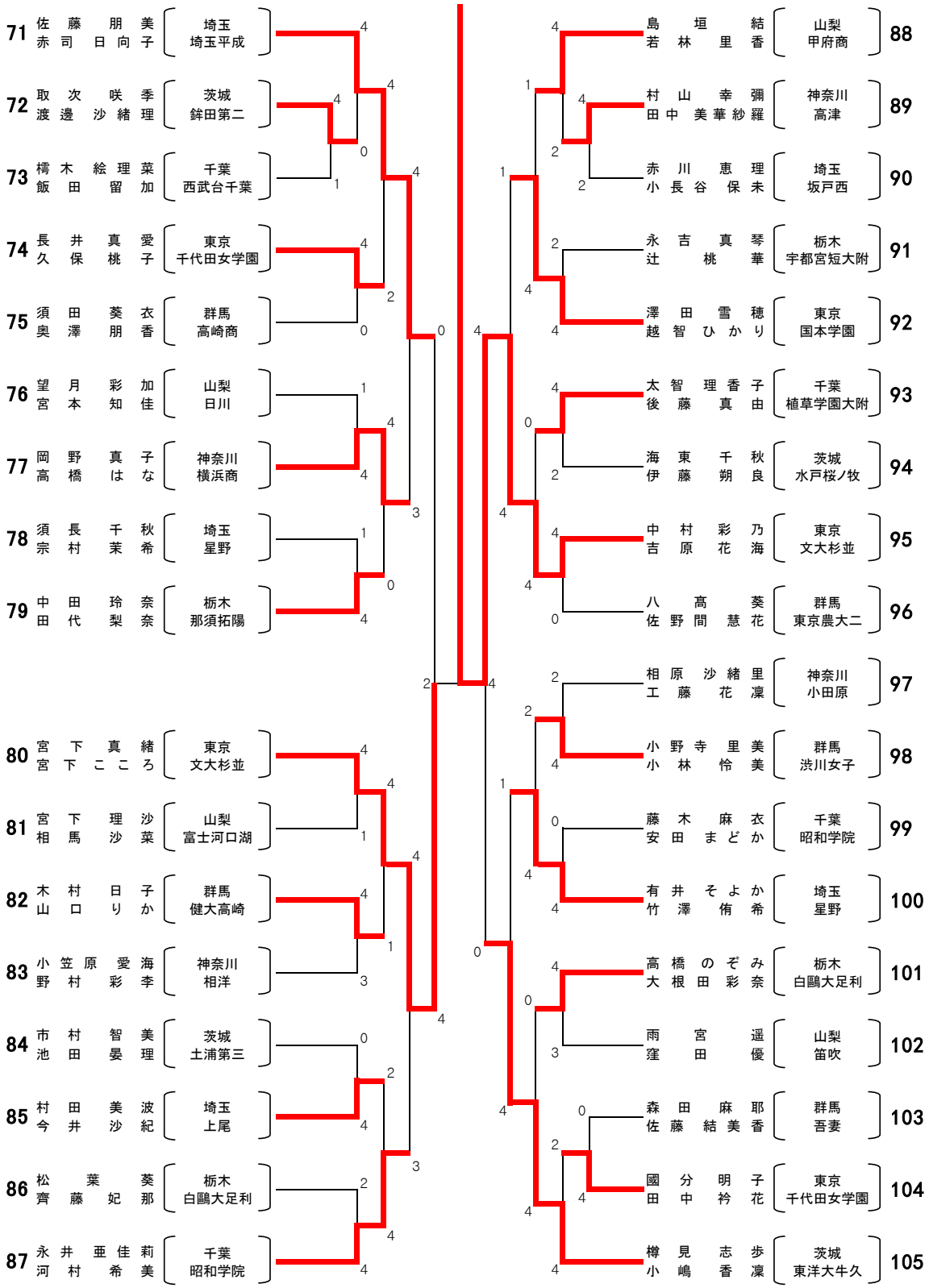
71 佐藤 朋美 赤司 日向子 埼玉 埼玉平成
72 取次 咲季 渡邊 沙緒理 茨城 鉾田第二
73 樗木 絵理菜 飯田 留加 千葉 西武台千葉
74 長井 真愛 久保 桃子 東京 千代田女学園
75 須田 葵衣 奥澤 朋香 群馬 高崎商
76 望月 彩加 宮本 知佳 山梨 日川
77 岡野 真子 高橋 はな 神奈川 横浜商
78 須長 千秋 宗村 茉希 埼玉 星野
79 中田 玲奈 田代 梨奈 栃木 那須拓陽
80 宮下 真緒 宮下 こころ 東京 文大杉並
81 宮下 理沙 相馬 沙菜 山梨 富士河口湖
82 木村 日子 山口 りか 群馬 健大高崎
83 小笠原 愛海 野村 彩李 神奈川 相洋
84 市村 智美 池田 晏理 茨城 土浦第三
85 村田 美波 今井 沙紀 埼玉 上尾
86 松葉 葵 齊藤 妃那 栃木 白鷗大足利
87 永井 亜佳莉 河村 希美 千葉 昭和学院
88 島垣 結 若林 里香 山梨 甲府商
89 村山 幸彌 田中 美華紗羅 神奈川 高津
90 赤川 恵理 小長谷 保未 埼玉 坂戸西
91 永吉 真琴 辻 桃華 栃木 宇都宮短大附
92 澤田 雪穂 越智 ひかり 東京 国本学園
93 太智 理香子 後藤 真由 千葉 植草学園大附
94 海東 千秋 伊藤 朔良 茨城 水戸桜ノ牧
95 中村 彩乃 吉原 花海 東京 文大杉並
96 八高 葵 佐野間 慧花 群馬 東京農大二
97 相原 沙緒里 工藤 花凜 神奈川 小田原
98 小野寺 里美 小林 怜美 群馬 渋川女子
99 藤木 麻衣 安田 まどか 千葉 昭和学院
100 有井 そよか 竹澤 侑希 埼玉 星野
101 高橋 のぞみ 大根田 彩奈 栃木 白鷗大足利
102 雨宮 遥 窪田 優 山梨 笛吹
103 森田 麻耶 佐藤 結美香 群馬 吾妻
104 國分 明子 田中 衿花 東京 千代田女学園
105 樽見 志歩 小嶋 香凜 茨城 東洋大牛久

【女子その４】

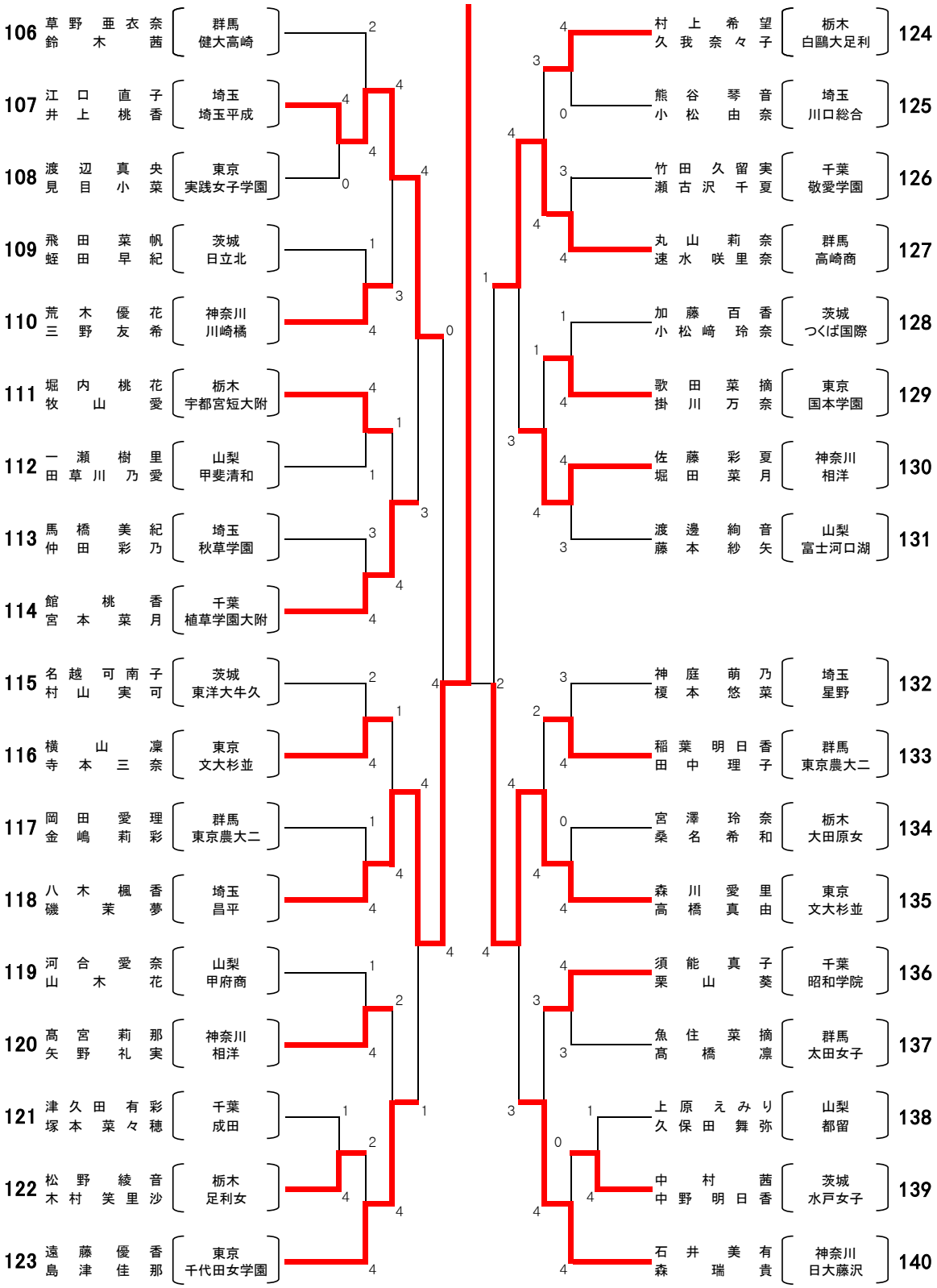
106 草野 亜衣奈 鈴木 茜 群馬 健大高崎
107 江口 直子 井上 桃香 埼玉 埼玉平成
108 渡辺 真央 見目 小菜 東京 実践女子学園
109 飛田 菜帆 蛭田 早紀 茨城 日立北
110 荒木 優花 三野 友希 神奈川 川崎橘
111 堀内 桃花 牧山 愛 栃木 宇都宮短大附
112 一瀬 樹里 田草川 乃愛 山梨 甲斐清和
113 馬橋 美紀 仲田 彩乃 埼玉 秋草学園
114 館 桃香 宮本 菜月 千葉 植草学園大附
115 名越 可南子 村山 実可 茨城 東洋大牛久
116 横山 凜 寺本 三奈 東京 文大杉並
117 岡田 愛理 金嶋 莉彩 群馬 東京農大二
118 八木 楓香 磯 茉夢 埼玉 昌平
119 河合 愛奈 山木 花 山梨 甲府商
120 髙宮 莉那 矢野 礼実 神奈川 相洋
121 津久田 有彩 塚本 菜々穂 千葉 成田
122 松野 綾音 木村 笑里沙 栃木 足利女
123 遠藤 優香 島津 佳那 東京 千代田女学園
124 村上 希望 久我 奈々子 栃木 白鷗大足利
125 熊谷 琴音 小松 由奈 埼玉 川口総合
126 竹田 久留実 瀬古沢 千夏 千葉 敬愛学園
127 丸山 莉奈 速水 咲里奈 群馬 高崎商
128 加藤 百香 小松崎 玲奈 茨城 つくば国際
129 歌田 菜摘 掛川 万奈 東京 国本学園
130 佐藤 彩夏 堀田 菜月 神奈川 相洋
131 渡邊 絢音 藤本 紗矢 山梨 富士河口湖
132 神庭 萌乃 榎本 悠菜 埼玉 星野
133 稲葉 明日香 田中 理子 群馬 東京農大二
134 宮澤 玲奈 桑名 希和 栃木 大田原女
135 森川 愛里 高橋 真由 東京 文大杉並
136 須能 真子 栗山 葵 千葉 昭和学院
137 魚住 菜摘 髙橋 凛 群馬 太田女子
138 上原 えみり 久保田 舞弥 山梨 都留
139 中村 茜 中野 明日香 茨城 水戸女子
140 石井 美有 森 瑞貴 神奈川 日大藤沢