【男子その１】

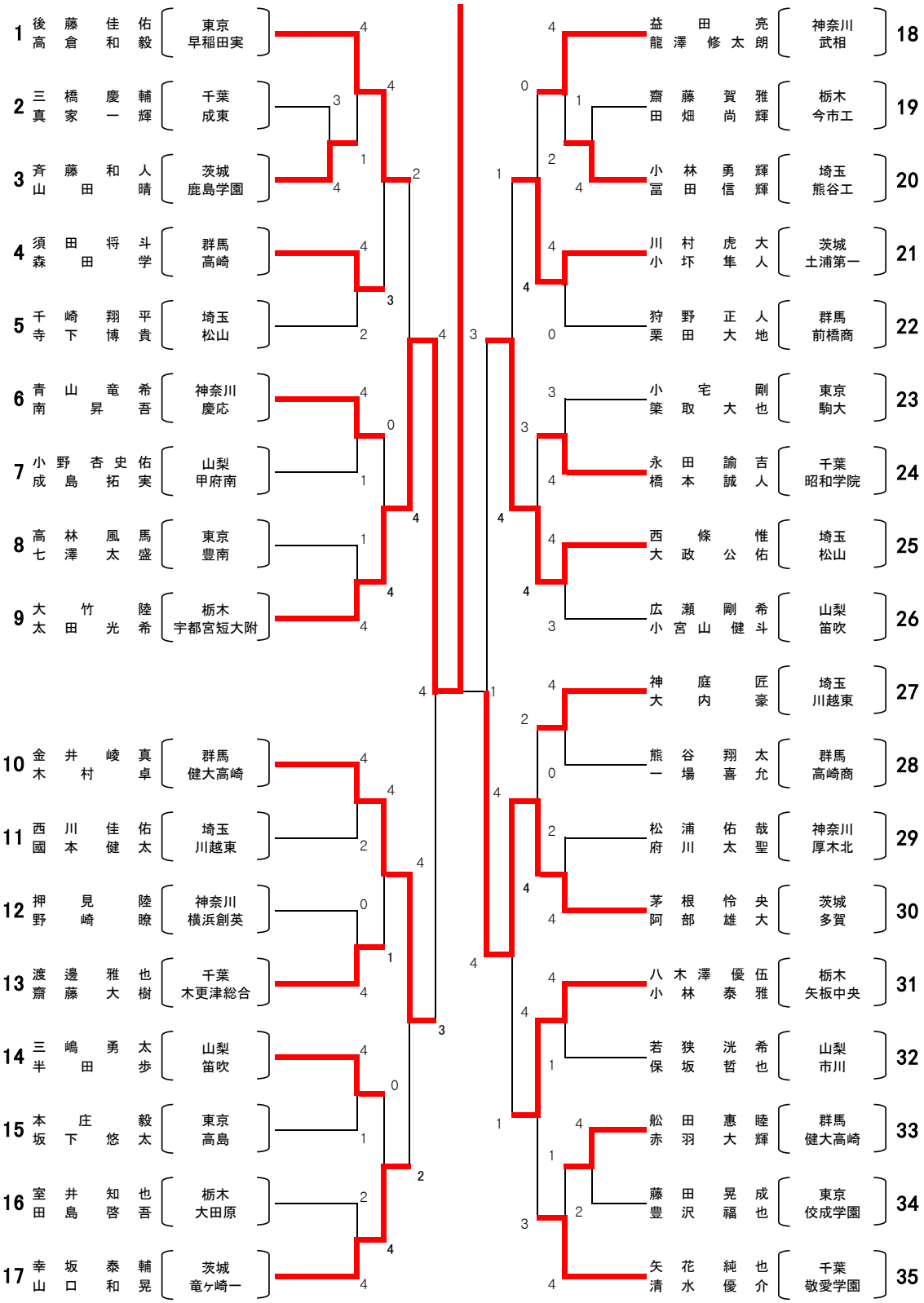
1 後藤 佳佑 高倉 和毅 東京 早稲田実
2 三橋 慶輔 真家 一輝 千葉 成東
3 斉藤 和人 山田 晴 茨城 鹿島学園
4 須田 将斗 森田 学 群馬 高崎
5 千崎 翔平 寺下 博貴 埼玉 松山
6 青山 竜希 南 昇吾 神奈川 慶応
7 小野 杏史佑 成島 拓実 山梨 甲府南
8 高林 風馬 七澤 太盛 東京 豊南
9 大竹 陸 太田 光希 栃木 宇都宮短大附
10 金井 崚真 木村 卓 群馬 健大高崎
11 西川 佳佑 國本 健太 埼玉 川越東
12 押見 陸 野崎 瞭 神奈川 横浜創英
13 渡邊 雅也 齋藤 大樹 千葉 木更津総合
14 三嶋 勇太 半田 歩 山梨 笛吹
15 本庄 毅 坂下 悠太 東京 高島
16 室井 知也 田島 啓吾 栃木 大田原
17 幸坂 泰輔 山口 和晃 茨城 竜ヶ崎一
18 益田 亮 龍澤 修太朗 神奈川 武相
19 齋藤 賀雅 田畑 尚輝 栃木 今市工
20 小林 勇輝 冨田 信輝 埼玉 熊谷工
21 川村 虎大 小坏 隼人 茨城 土浦第一
22 狩野 正人 栗田 大地 群馬 前橋商
23 小宅 剛 築取 大也 東京 駒大
24 永田 諭吉 橋本 誠人 千葉 昭和学院
25 西條 惟 大政 公佑 埼玉 松山
26 広瀬 剛希 小宮山 健斗 山梨 笛吹
27 神庭 匠 大内 豪 埼玉 川越東
28 熊谷 翔太 一場 喜允 群馬 高崎商
29 松浦 佑哉 府川 太聖 神奈川 厚木北
30 茅根 怜央 阿部 雄大 茨城 多賀
31 八木澤 優伍 小林 泰雅 栃木 矢板中央
32 若狭 洸希 保坂 哲也 山梨 市川
33 舩田 惠睦 赤羽 大輝 群馬 健大高崎
34 藤田 晃成 豊沢 福也 東京 佼成学園
35 矢花 純也 清水 優介 千葉 敬愛学園

【男子その２】

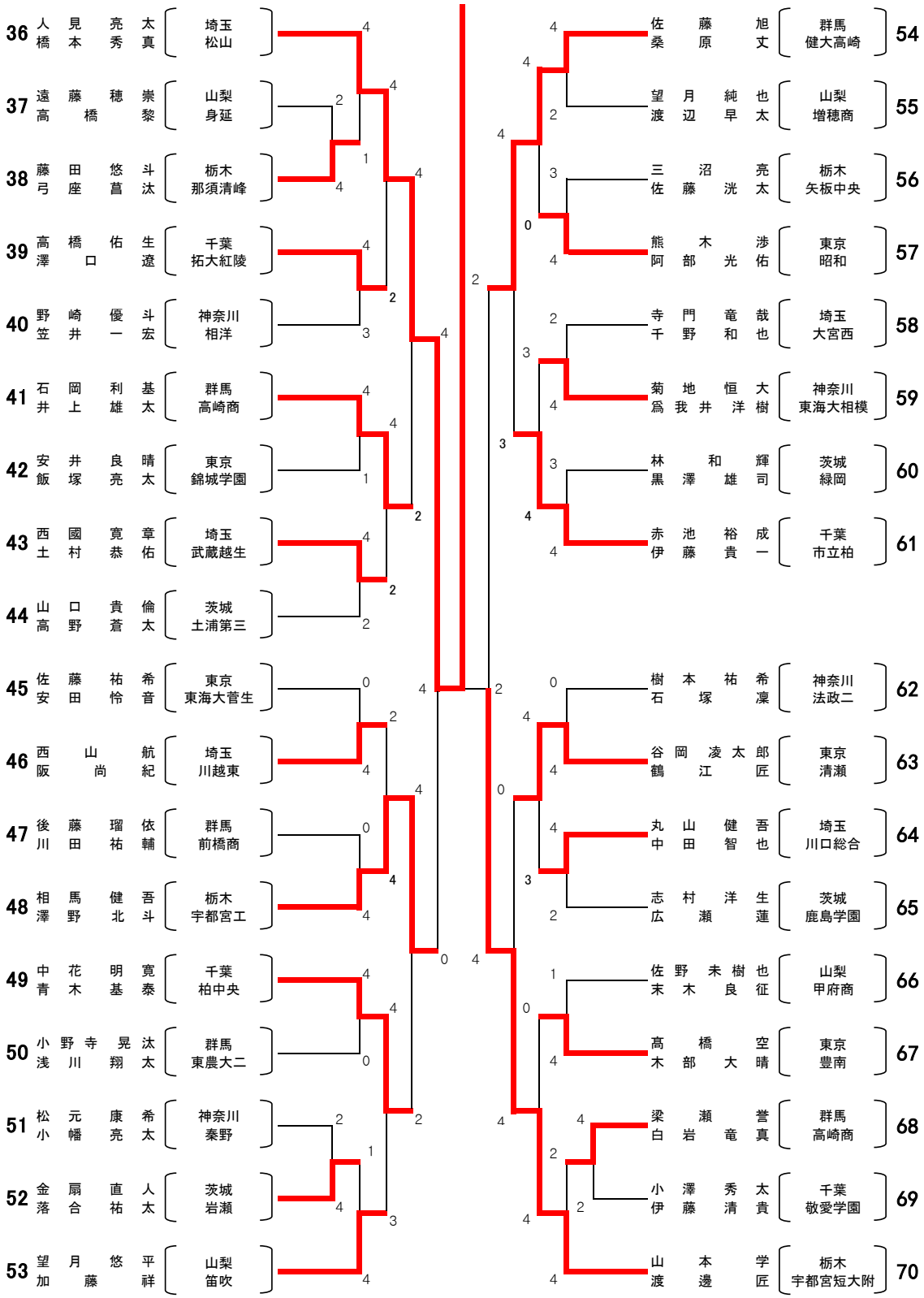
36 人見 亮太 / 橋本 秀真 埼玉 松山
37 遠藤 穂崇 / 高橋 黎 山梨 身延
38 藤田 悠斗 / 弓座 菖汰 栃木 那須清峰
39 高橋 佑生 / 澤口 遼 千葉 拓大紅陵
40 野崎 優斗 / 笠井 一宏 神奈川 相洋
41 石岡 利基 / 井上 雄太 群馬 高崎商
42 安井 良晴 / 飯塚 亮太 東京 錦城学園
43 西國 寛章 / 土村 恭佑 埼玉 武蔵越生
44 山口 貴倫 / 高野 蒼太 茨城 土浦第三
45 佐藤 祐希 / 安田 怜音 東京 東海大菅生
46 西山 航 / 阪尚 紀 埼玉 川越東
47 後藤 瑠依 / 川田 祐輔 群馬 前橋商
48 相馬 健吾 / 澤野 北斗 栃木 宇都宮工
49 中花 明寛 / 青木 基泰 千葉 柏中央
50 小野寺 晃汰 / 浅川 翔太 群馬 東農大二
51 松元 康希 / 小幡 亮太 神奈川 秦野
52 金扇 直人 / 落合 祐太 茨城 岩瀬
53 望月 悠平 / 加藤 祥 山梨 笛吹
54 佐藤 旭 / 桑原 丈 群馬 健大高崎
55 望月 純也 / 渡辺 早太 山梨 増穂商
56 三沼 亮 / 佐藤 洸太 栃木 矢板中央
57 熊木 渉 / 阿部 光佑 東京 昭和
58 寺門 竜哉 / 千野 和也 埼玉 大宮西
59 菊地 恒大 / 爲我井 洋樹 神奈川 東海大相模
60 林和 輝 / 黒澤 雄司 茨城 緑岡
61 赤池 裕成 / 伊藤 貴一 千葉 市立柏
62 樹本 祐希 / 石塚 凜 神奈川 法政二
63 谷岡 凌太郎 / 鶴江 匠 東京 清瀬
64 丸山 健吾 / 中田 智也 埼玉 川口総合
65 志村 洋生 / 広瀬 蓮 茨城 鹿島学園
66 佐野 未樹也 / 末木 良征 山梨 甲府商
67 髙橋 空 / 木部 大晴 東京 豊南
68 梁瀬 誉 / 白岩 竜真 群馬 高崎商
69 小澤 秀太 / 伊藤 清貴 千葉 敬愛学園
70 山本 学 / 渡邊 匠 栃木 宇都宮短大附

【男子その３】

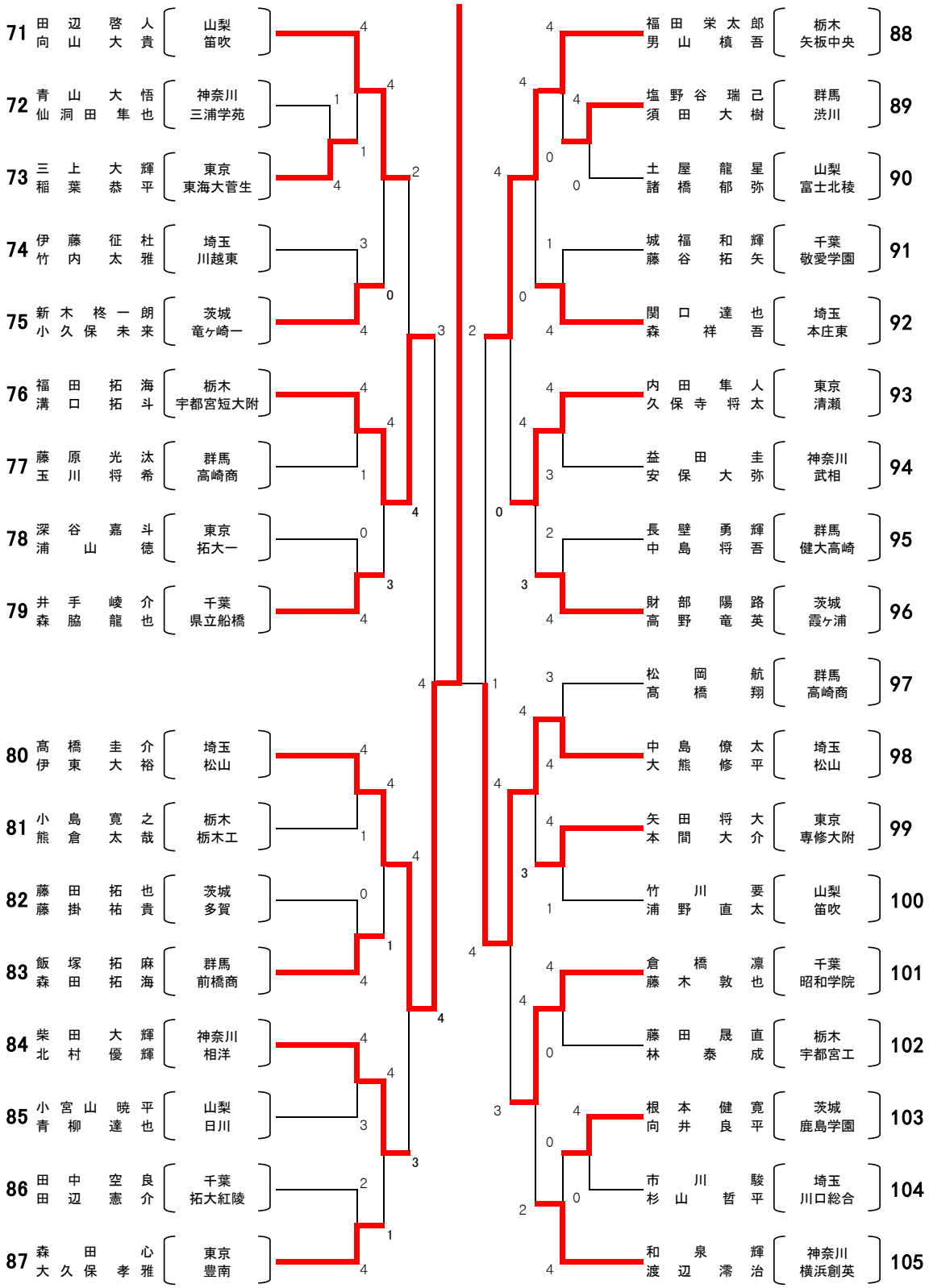
71 田辺 啓人 向山 大貴 山梨 笛吹
72 青山 大悟 仙洞田 隼也 神奈川 三浦学苑
73 三上 大輝 稲葉 恭平 東京 東海大菅生
74 伊藤 征杜 竹内 太雅 埼玉 川越東
75 新木 柊一朗 小久保 未来 茨城 竜ヶ崎一
76 福田 拓海 溝口 拓斗 栃木 宇都宮短大附
77 藤原 光汰 玉川 将希 群馬 高崎商
78 深谷 嘉斗 浦山 徳 東京 拓大一
79 井手 崚介 森脇 龍也 千葉 県立船橋
80 高橋 圭介 伊東 大裕 埼玉 松山
81 小島 寛之 熊倉 太哉 栃木 栃木工
82 藤田 拓也 藤掛 祐貴 茨城 多賀
83 飯塚 拓麻 森田 拓海 群馬 前橋商
84 柴田 大輝 北村 優輝 神奈川 相洋
85 小宮山 暁平 青柳 達也 山梨 日川
86 田中 空良 田辺 憲介 千葉 拓大紅陵
87 森田 心 大久保 孝雅 東京 豊南
88 福田 栄太郎 男山 槙吾 栃木 矢板中央
89 塩野谷 瑞己 須田 大樹 群馬 渋川
90 土屋 龍星 諸橋 郁弥 山梨 富士北稜
91 城福 和輝 藤谷 拓矢 千葉 敬愛学園
92 関口 達也 森 祥吾 埼玉 本庄東
93 内田 隼人 久保寺 将太 東京 清瀬
94 益田 圭 安保 大弥 神奈川 武相
95 長壁 勇輝 中島 将吾 群馬 健大高崎
96 財部 陽路 高野 竜英 茨城 霞ヶ浦
97 松岡 航 髙橋 翔 群馬 高崎商
98 中島 僚太 大熊 修平 埼玉 松山
99 矢田 将大 本間 大介 東京 専修大附
100 竹川 要 浦野 直太 山梨 笛吹
101 倉橋 凛 藤木 敦也 千葉 昭和学院
102 藤田 晟直 林 泰成 栃木 宇都宮工
103 根本 健寛 向井 良平 茨城 鹿島学園
104 市川 駿 杉山 哲平 埼玉 川口総合
105 和泉 輝 渡辺 澪治 神奈川 横浜創英

【男子その４】

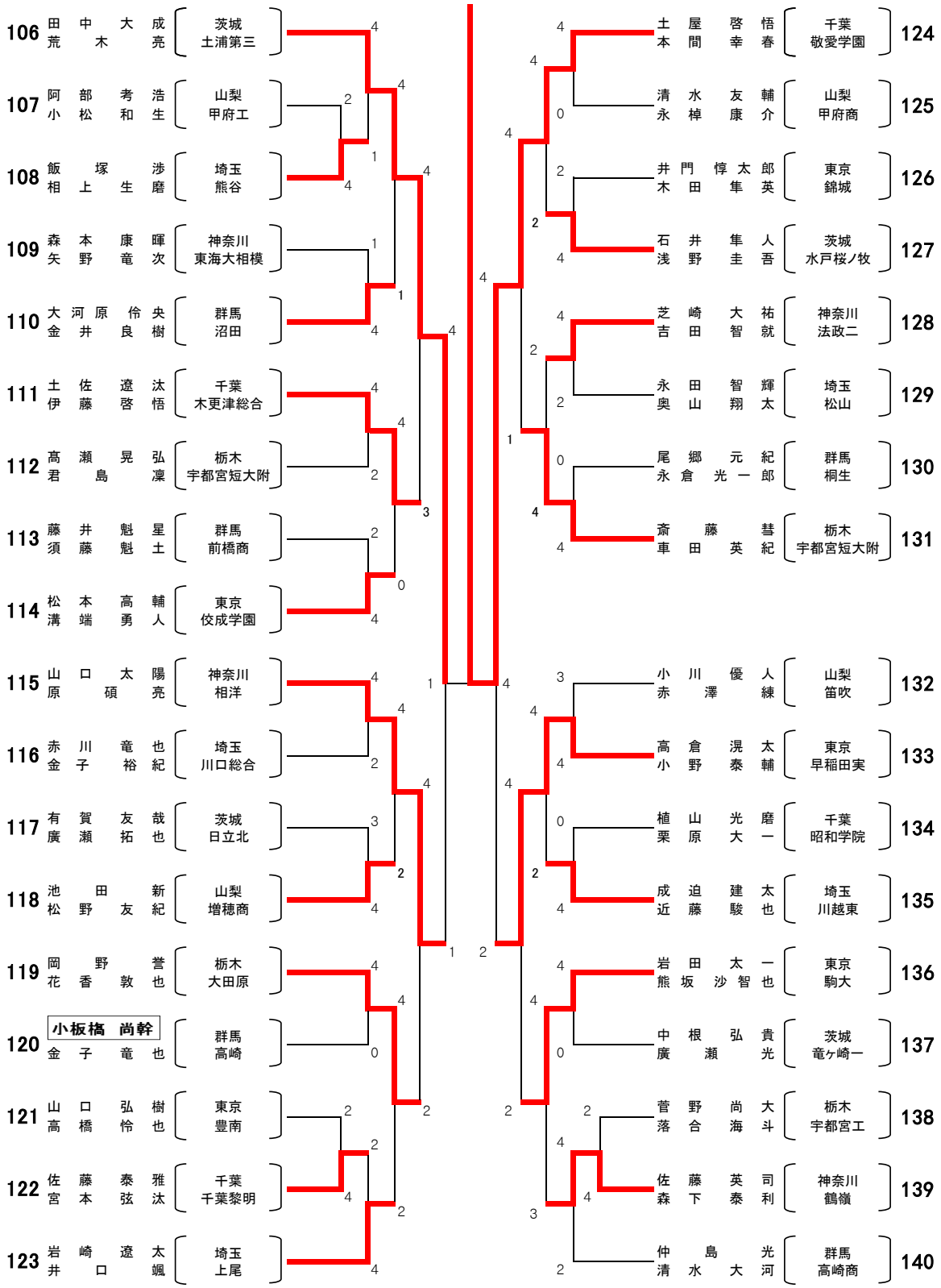
106 田中 大成 荒木 亮 茨城 土浦第三
107 阿部 考浩 小松 和生 山梨 甲府工
108 飯塚 渉 相上 生磨 埼玉 熊谷
109 森本 康暉 矢野 竜次 神奈川 東海大相模
110 大河原 伶央 金井 良樹 群馬 沼田
111 土佐 遼汰 伊藤 啓悟 千葉 木更津総合
112 髙瀬 晃弘 君島 凜 栃木 宇都宮短大附
113 藤井 魁星 須藤 魁土 群馬 前橋商
114 松本 高輔 溝端 勇人 東京 佼成学園
115 山口 太陽 原 碩亮 神奈川 相洋
116 赤川 竜也 金子 裕紀 埼玉 川口総合
117 有賀 友哉 廣瀬 拓也 茨城 日立北
118 池田 新 松野 友紀 山梨 増穂商
119 岡野 誉 花香 敦也 栃木 大田原
120 小板橋 尚幹 金子 竜也 群馬 高崎
121 山口 弘樹 高橋 怜也 東京 豊南
122 佐藤 泰雅 宮本 弦汰 千葉 千葉黎明
123 岩崎 遼太 井口 颯 埼玉 上尾
124 土屋 啓悟 本間 幸春 千葉 敬愛学園
125 清水 友輔 永棹 康介 山梨 甲府商
126 井門 惇太郎 木田 隼英 東京 錦城
127 石井 隼人 浅野 圭吾 茨城 水戸桜ノ牧
128 芝崎 大祐 吉田 智就 神奈川 法政二
129 永田 智輝 奥山 翔太 埼玉 松山
130 尾郷 元紀 永倉 光一郎 群馬 桐生
131 斎藤 彗 車田 英紀 栃木 宇都宮短大附
132 小川 優人 赤澤 練 山梨 笛吹
133 高倉 滉太 小野 泰輔 東京 早稲田実
134 植山 光磨 栗原 大一 千葉 昭和学院
135 成迫 建太 近藤 駿也 埼玉 川越東
136 岩田 太一 熊坂 沙智也 東京 駒大
137 中根 弘貴 廣瀬 光 茨城 竜ヶ崎一
138 菅野 尚大 落合 海斗 栃木 宇都宮工
139 佐藤 英司 森下 泰利 神奈川 鶴嶺
140 仲島 光 清水 大河 群馬 高崎商